# 竣工环境保护验收报告

（固废污染防治措施）

淮安景鼎再生物资有限公司

2019 年 7 月

# 目　录

一、验收申请报告

二、污染防治设施环保“三同时”执行情况报告

三、验收监测报告

四、建设项目竣工环境保护验收申请表

五、工作总结

六、相关附件材料

# 一、验收申请报告

# 建设项目固体废物污染防治设施
# 竣工环境保护验收申请

江苏省淮安市洪泽区环境保护局：

我单位年加工 50000 吨饮料瓶盖瓶身分离项目固体废物污染防治设施已建成竣工，根据《中华人民共和国固体废物污染环境防治法》规定，现向贵局申请固体废物污染防治设施竣工环境保护验收。

我单位已知晓《建设项目环境保护管理条例》《建设项目竣工环境保护验收暂行办法》等相关规定，知晓本单位在建设项目竣工环境保护验收中的主体责任。我单位对所提交申请材料的完整性、真实性、合法性承担法律责任。

联系人：管经理

联系电话：13705875019

联系地址：淮安市洪泽经济开发区北四道北侧（现改名为双虎路 18 路）

淮安景鼎再生物资有限公司

二〇一九年七月十七日

# 二、固废污染防治设施环保“三同时”执行情况报告

**1、建设项目概况**

淮安景鼎再生物资有限公司成立于 2018 年 6 月 22 日，公司选址位于淮安市洪泽经济开发区北四道北侧（现改名为双虎路 18 路），位于经济开发区附近（东北侧），注册资本 1000 万元整。公司主要经营范围主要为废旧物资（不含危险废物、废弃电器电子产品处理等需审批的项目）回收、销售，非金属废料和碎屑加工处理等。

淮安恩田标签制品有限公司在广泛市场调研的基础上，总投资 1000 万元，选址于淮安市洪泽经济开发区北四道北侧，租用厂房面积 5000m$^2$，建设年加工 50000 吨饮料瓶盖瓶身分离项目。公司于 2018 年 7 月委托南京国环科技股份有限公司编制《淮安景鼎再生物资有限公司年加工 50000 吨饮料瓶盖瓶身分离项目环境影响报告表》，并于 2018 年 8 月取得淮安市洪泽区环境保护局批复。

**2、环境管理情况**

公司总经理作为环境保护的总协调人。法人代表为公司环境保护的第一责任人。配置 1 名经环保业务培训合格人员，该人员掌握生产工艺技术及生产运行状况，负责环境监督管理工作，并对所有员工不定期进行环保培训。

公司的环保管理制度中规定了环保设施的运行程序，规定了环境保护的日常工作内容以及环境保护的奖罚制度（具体见公司的环境管理制度）。

**3、项目施工期、试生产期是否收到周边居民或期事业单位的投诉及处理情况。**

没有收到投诉。

**4、对照《建设项目竣工环境保护验收暂行办法》第八条**

本项目不存在《建设项目竣工环境保护验收暂行办法》第八条规定的情形，对照情况见表 1。经过自查本项目不存在违反《环境保护法》、《环境影响评价法》《建设项目环境保护管理条例》等相关法律法规的环境违法行为。

表 1 对照表

| 检查内容 | 执行情况 |
| --- | --- |
| 未按环境影响报告书（表）及其审批部门审批决定要求建成环境保护设施，或者环境保护设施不能与主体工程同时投产或者使用的； | 按环境影响报告书（表）及其审批部门审批决定要求建成环境保护设施，环境保护设施与主体工程同时投产和使用。 |

| | |
|---|---|
| 污染物排放不符合国家和地方相关标准、环境影响报告书（表）及其审批部门审批决定或者重点污染物排放总量控制指标要求的； | 污染物排放符合国家和地方相关标准、符合环境影响报告表及其审批部门审批决定。 |
| 环境影响报告书（表）经批准后，该建设项目的性质、规模、地点、采用的生产工艺或者防治污染、防止生态破坏的措施发生重大变动，建设单位未重新报批环境影响报告书（表）或者环境影响报告书（表）未经批准的； | 环境影响报告表经批准后，该建设项目的性质、规模、地点、采用的生产工艺或者防治污染、防止生态破坏的措施没有发生重大变动。 |
| 建设过程中造成重大环境污染未治理完成，或者造成重大生态破坏未恢复的； | 建设过程中没有造成重大环境污染和重大生态破坏。 |
| 纳入排污许可管理的建设项目，无证排污或者不按证排污的； | 符合要求 |
| 分期建设、分期投入生产或者使用依法应当分期验收的建设项目，其分期建设、分期投入生产或者使用的环境保护设施防治环境污染和生态破坏的能力不能满足其相应主体工程需要的； | 该项目没有分期建设 |
| 建设单位因该建设项目违反国家和地方环境保护法律法规受到处罚，被责令改正，尚未改正完成的； | 建设单位没有因该项目违反国家和地方环境保护法律法规而受到处罚。 |
| 验收报告的基础资料数据明显不实，内容存在重大缺项遗漏，或者验收结论不明确、不合理的； | 验收报告的基础资料数据准确，内容不存在重大缺项遗漏，验收结论明确、合理 |

# 三、验收监测报告

# 年加工50000吨饮料瓶盖瓶身分离项目

# 竣工环境保护验收监测报告表

建设单位：淮安景鼎再生物资有限公司
编制单位：无锡诺信安全科技有限公司

二0一九年六月

**建设单位法人代表:** （签字）

**编制单位法人代表:** （签字）

**项　目　负　责　人: 强胜**

**报　告　编　写　人: 李光**


| | | | |
|---|---|---|---|
| 建设单位:（盖章） | 淮安景鼎再生物资有限公司 | 编制单位:（盖章） | 无锡诺信安全科技有限公司 |
| 电　话: | 13705875019 | 电　话: | 0510-80231301 |
| 传　真: | / | 传　真: | 0510-82230181 |
| 邮　编: | 223100 | 邮　编: | 214024 |
| 地　址: | 淮安市洪泽经济开发区双虎路 18 号 | 地　址: | 无锡市南湖大道 503-4，4-2、4-3 |

# 目　录

表一、 建设项目基本概况……..……4
表二、工程建设内容、原辅材料消耗及水平衡、主要工艺流程及产物环节……6
表三、主要污染源、污染物处理和排放……10
表四、建设项目环境影响报告表主要结论及审批部门审批决定……13
表五、验收监测质量保证及质量控制……19
表六、验收监测内容……21
表七、验收监测期间生产工况记录、验收监测结果……22
表八、环境管理检查……26
表九、验收监测结论……27
附表　建设项目竣工环境保护“三同时”验收登记表
附图 1　项目地理位置图
附图 2　项目总平面布置图（含监测点位）
附图 3　项目周围环境示意图

**表一、 建设项目基本概况**

<table>
<tr><td>建设项目名称</td><td colspan="5">年加工 50000 吨饮料瓶盖瓶身分离项目</td></tr>
<tr><td>建设单位名称</td><td colspan="5">淮安景鼎再生物资有限公司</td></tr>
<tr><td>建设项目性质</td><td colspan="5">（划√） 新建√ 改扩建 技改 迁建</td></tr>
<tr><td>建设地点</td><td colspan="5">淮安市洪泽经济开发区双虎路 18 号</td></tr>
<tr><td>主要产品名称</td><td colspan="5">破碎清洗饮料瓶盖</td></tr>
<tr><td>设计生产能力</td><td colspan="5">年破碎清洗 50000 吨饮料瓶盖</td></tr>
<tr><td>实际生产能力</td><td colspan="5">年破碎清洗 50000 吨饮料瓶盖</td></tr>
<tr><td>建设项目环评时间</td><td>2018 年 7 月</td><td>开工建设时间</td><td colspan="3">2018 年 8 月</td></tr>
<tr><td>调试时间</td><td>2019 年 3 月</td><td>验收现场监测时间</td><td colspan="3">2019 年 5 月 16 日<br>2019 年 5 月 17 日</td></tr>
<tr><td>环评报告表<br>审批部门</td><td>淮安市洪泽区环保局</td><td>环评报告表<br>编制单位</td><td colspan="3">南京国环科技股份有限公司</td></tr>
<tr><td>环保设施<br>设计单位</td><td>/</td><td>环保设施<br>施工单位</td><td colspan="3">/</td></tr>
<tr><td>投资总概算</td><td>1000 万元</td><td>环保投资总概算</td><td>10.75</td><td>比例%</td><td>1.1</td></tr>
<tr><td>实际总概算</td><td>1000 万元</td><td>环保投资</td><td>10.55</td><td>比例%</td><td>1.05</td></tr>
<tr><td>验收监测依据</td><td colspan="5">1、《建设项目竣工环境保护验收暂行办法》(国环规环评[2017]4 号)；<br>2、《建设项目竣工环境保护验收技术指南 污染影响类》（生态环境部办公厅，2018 年 5 月 15 日）；<br>3、《建设项目环境保护管理条例》(国务院令第[682]号，2017 年 10 月)；<br>4、《排污单位自行监测技术指南 总则》（环境保护部，HJ 819-2017）；<br>5、《关于进一步优化建设项目竣工环境保护验收监测（调查）相关工作的通知》（江苏省环保厅，苏环规[2015]3 号文）；<br>6、《江苏省排污口设置及规范化整治管理办法》（江苏省环保局，苏环控[97]122 号文）；<br>7、《江苏省排放污染物总量控制暂行规定》（江苏省政府[1992]第 38 号令）；<br>8、《淮安景鼎再生物资有限公司年加工 50000 吨饮料瓶盖瓶身分离项目环境影响报告表》（南京国环科技股份有限公司，2018 年 7 月）<br>9、关于《“淮安景鼎再生物资有限公司年加工 50000 吨饮料瓶盖瓶身分离项目环境影响报告表”的批复》（洪环表复 [2018] 27 号，淮安市洪泽区环保局，2018 年 8 月 8 日）</td></tr>
</table>

**表一、 建设项目基本概况（续）**

验收监测评价标准、标号、级别、限值

一、废水

本项目废水主要为地面冲洗废水、生产废水和生活污水。生产废水和地面冲洗水混合后经混凝气浮一体化污水处理设备处理后，50%废水回用于生产线，剩余部分与经化粪池处理后的生活污水混合，排入洪泽区清涧水处理厂集中处理。排放废水执行洪泽区清涧污水处理厂接管标准详见表 1-1。

**表 1-1 废水排放标准**

| 排放口 | 污染物 | 标准值（mg/L） | 依据标准 |
|---|---|---|---|
| 污水接管口 | pH 值 | 6~9（无量纲） | 洪泽区清涧污水处理厂接管标准 |
| | 化学需氧量 | 500 | |
| | 悬浮物 | 400 | |
| | 氨 | 45 | |
| | 总磷 | 4 | |

二、厂界噪声

本项目东、南、西、北厂界噪声排放执行《工业企业厂界噪声标准》（GB12348-2008）表 1 中 3 类标准。详见表 1-2。

**表 1-2 厂界噪声排放标准**

| 类别 | 时段 | 执行标准 dB(A) | 执行区域 | 依据标准 |
|---|---|---|---|---|
| 厂界噪声 | 昼间 | 65 | 东、南、西、北厂界 | 《工业企业厂界环境噪声排放标准》（GB12348-2008）表 1 中 3 类标准 |

**表二、工程建设内容、原辅材料消耗及水平衡、主要工艺流程及产物环节**

## 一、工程建设内容

淮安景鼎再生物资有限公司成立于 2018 年，总投资 1000 万元，位于淮安市洪泽经济开发区双虎路 18 号，占地面积 9100 平方米，租用厂房约 5000 平方米，具有年破碎清洗 50000 吨饮料瓶盖的生产能力。公司于 2018 年 7 月委托南京国环科技股份有限公司编制了《淮安景鼎再生物资有限公司加工 50000 吨饮料瓶盖瓶身分离项目环境影响报告表》并于同年 8 月取得了淮安市洪泽区环保局审批，关于《“淮安景鼎再生物资有限公司年加工 50000 吨饮料瓶盖瓶身分离项目环境影响报告表”的批复》（洪环表复 [2018] 27 号）。本项目总投资 1000 万元，全厂共有 8 名员工，公司全年工作 340 天，一班制生产（8 小时 1 班），全年工作时数 2720h，厂内不设食堂、宿舍和浴室等生活设施。本次验收针对该公司年加工 50000 吨饮料瓶盖瓶身分离项目进行验收，项目建设内容一览表见表 2-1。

**表 2-1　项目建设内容一览表**

| 项目名称 | | 年加工 50000 吨饮料瓶盖瓶身分离项目 | |
|---|---|---|---|
| 项目 | 建设名称 | 环评情况 | 实际建设情况 |
| 主体工程 | 生产车间 | 车间面积 1056m$^2$ | 与环评一致 |
| | 原料仓库 | 建筑面积 2112 m$^2$ | 与环评一致 |
| | 成品仓库 | 建筑面积 1200 m$^2$ | 与环评一致 |
| 辅助工程 | 办公室 | 建筑面积 180 m$^2$ | 与环评一致 |
| | 传达室 | 建筑面积 15 m$^2$ | 与环评一致 |
| 贮运工程 | 运输 | 汽车运输 | 汽车运输 |
| 公用工程 | 供水 | 市政自　水供应 | 市政自来水供应 |
| | 供电 | 市政工程，配电室位于门卫室 | 市政工程，配电室位于门卫室 |
| | 排水 | 雨污分流，雨水排入开发区雨水管网，生产废水与生活废水排入污水管网 | 雨污分流，雨水排入开发区雨水管网，生产废水与生活废水排入污水管网 |
| 环保工程及措施 | 废水 | 生产废水经污水净化设备处理达标后 50%回用，剩余部分和经化粪池预处理后的生活污水一起排入洪泽清涧污水处理厂 | 生产废水经污水净化设备处理达标后 50%回用，剩余部分和经化粪池预处理后的生活污水一起排入洪泽清涧污水处理厂 |
| | 噪声 | 合理布局，选用低噪设备、基础减振、设置软连接 | 合理布局，选用低噪设备、基础减振、设置软连接 |
| | 固废 | 生活垃圾：厂区设置垃圾桶。收集员工产生的生活垃圾，委托环卫部门清运；一般固废：漂洗池和水池底渣集中收集后外售综合利用，纸盖分离机分离出的商标纸集中收集后外售综合利用，固废暂存地　于原材料仓库东北侧。污泥委托环卫部门清运。 | 生活垃圾：厂区已设置垃圾桶。收集员工产生的生活垃圾，并委托环卫部门清运；一般固废：漂洗池和水池底渣集中收集后外售综合利用，纸盖分离机分离出的商标纸集中收集后外售综合利用，固废暂存地位于成品仓库东南侧。污泥委托环卫部门清运。 |

**表二、工程建设内容、原辅材料消耗及水平衡、主要工艺流程及产物环节（续）**

| | | | |
|---|---|---|---|
| | 应急 | 依托原有水池设置两个应急事故池 | （原有两个水池作为废水处理设施辅助设施使用）如发生突发情况依托厂内现有管道将产生的污水引入废水池经废水处理设施处理后回用于生产 |

**二、原辅材料消耗及水平衡**

2.1 原辅材料消耗

**表 2-2 原辅材料消耗及能源消耗一览表**

| 序号 | 名称 | 主要成分 | 环评年耗用量（t/a） | 实际年耗用量(t/a) | 增量(t/a) |
|---|---|---|---|---|---|
| 1 | 饮料瓶盖（部分已破碎瓶盖含少量瓶身，部为完整瓶盖） | 聚丙烯、聚乙烯 | 50000 | 50000 | / |
| 2 | 片碱 | 氢氧化钠 | 30 | 30 | / |

2.2 主要生产设备

**表 2-3 主要生产设备一览表**

| 序号 | 设备名称 | 环评 | | 实际 | | 增量 |
|---|---|---|---|---|---|---|
| | | 型号 | 数量 | 型号 | 数量 | |
| 1 | 漂洗池 | RT-PXC300（长3m×宽1.25m×高2m） | 1 个 | RT-PXC300（长 3m×宽 1.25m×高 2m） | 2 个 | / |
| 2 | 粉碎机 | FS1200 | 2 台 | FS1200 | 2 台 | / |
| 3 | 摩擦机 | QY-500 | 6 台 | QY-500 | 6 台 | / |
| 4 | 水池（主要用于塑料瓶身和其他杂质沉淀分离） | 2 个（长6m×宽1.25m×1.5m）；2 个（长30m×宽1.25m×高1.25m）；2 个（长55m×宽1.25m×高1.25m） | 6 个 | 2 个（长 6m×宽 1.25m×1.5m）；2 个（长 30m×宽 1.25m×高 1.25m）；2 个（长 55m×宽 1.25m×高 1.25m） | 6 个 | / |
| 5 | 提料机 | 2 台型号RF300、5 台型号RF600 | 7 台 | 5 台型号 RF600 | 5 台 | -2 台 |
| 6 | 上料机 | RT-TL43 | 8 台 | RT-TL430 | 8 台 | |
| 7 | 纸盖分离机 | T-FL430 | 2 台 | RT-FL430 | 2 台 | / |
| 8 | 脱水机 | 4 台型号QY-H600；2 台型号RT-W800 | 6 台 | 型号 QY-H600<br>型号 RT-W800 | 6 台 | / |
| 9 | 玻片 | FS-BP150 | 114 片 | FS-BP150 | 114 片 | / |
| 10 | 混凝气浮一体化污水处理设备 | 110t/d（长13m×宽3m×高2.5m） | 1 座 | 110t/d（长 13m×宽 3m×高 2.5m） | 1 座 | / |
| 11 | 地磅 | 最大量程100t | 1 台 | 最大量程 100t | 1 台 | / |
| 12 | 空压机 | / | 0 台 | / | 2 台 | +2 台 |

**表二、工程建设内容、原辅材料消耗及水平衡、主要工艺流程及产物环节（续）**

| | | | | | | |
|---|---|---|---|---|---|---|
| 13 | 灌包机 | / | 0 台 | / | 1 台 | +1 台 |

注：新增空压机、灌包机用于成品材料打包。

2.3 水平衡

1 本项目用水主要为生活用水、生产用水、地面冲洗水。

根据2019年5月份淮安市洪泽区自来水有限公司开据发票，淮安景鼎再生物资有限公司2018年12月到2019年4月份用水量为264m$^3$，期间企业实际生产月数为3个月，产能为总产能的75%，则每个月新鲜用水量为118 m$^3$，因此，企业年总新鲜用水量为1416 m$^3$/a 。

本项目总废水量为1047.6m$^3$/a，主要为部分生产废水和地面冲洗水、生活污水。生产废水和地面冲洗水混合后经混凝气浮一体化污水处理设备处理达标后，50%废水回用于生产线，剩余部分与经化粪池处理后的生活污水混合，排入洪泽区清涧污水处理厂集中处理。用水情况见表2-4。

**表 2-4 项目用水情况一览表 单位：m$^3$/a**

| 序号 | 用水项目 | 来源 | 环评 | 实际 | | | | 排水去向 |
|---|---|---|---|---|---|---|---|---|
| | | | 用水量 | 用水量 | 损失量 | 排放量 | 循环量 | |
| 1 | 总用水量 | 新鲜自来水 | 26635 | 1416 | 368.4 | 1047.6 | / | / |
| 2 | 生活废水 | 新鲜自来水 | 510 | 272 | 54.4 | 217.6 | / | 园区污水管网 |
| 3 | 地面冲洗水 | 新鲜自来水 | 486 | 486 | 97 | / | / | 污水处理装置 |
| 4 | 生产清洗用水 | 新鲜自来水+回用 | 25628 | 1477 | 206 | 830 | 830 | 污水处理装置 |
| 5 | 绿化用水 | 新鲜自来水 | 11 | 11 | 11 | / | / | / |

三、主要工艺流程及产物环节（附处理工艺流程图，标出产污节点）

3.1 生产工艺流程描述

（1）漂洗沉淀：清洗前将片碱和水以一定比例搅拌的混合物对原料进行喷洒，饮料瓶盖进入漂洗池打散后进行清洗，初步将瓶盖中含有塑料瓶身、泥沙等杂质进行沉淀，防止损坏粉碎机，并利用水池底部螺杆将沉底杂质（主要为废塑料瓶、泥沙、商标纸）提出。水池顶部每隔1.6m安装一个玻片，充分保证材料在水池里漂的速度以及方向。

（2）粉碎：用粉碎机将材料进行粉碎，粉碎机里有一个打满了16mm孔眼的铁板，小于等于16mm的材料会穿过孔眼，大于其尺寸会通过孔眼进行粉碎，控制破碎后材料尺寸不超过16mm。破碎过程中连续进行水冲洗。

（3）摩擦：利用摩擦机把附着在材料表面上的杂质进行摩擦进行去除。

**表二、工程建设内容、原辅材料消耗及水平衡、主要工艺流程及产物环节（续）**

（4）水池沉淀：进行沉淀分离让杂质沉下去，并利用水池底部螺杆或人工打捞将沉底杂质（主要为废塑料瓶、泥沙、商标纸）提出。水池顶部每隔1.6米安装了一个拨片，充分保证原材料在水池里漂的速度以及方向。

（5）提料：利用提料机将材料提出。

（6）脱水：利用脱水机离心分离出瓶盖料的水分。

（7）上料：让材料提升到一定高度（约2m）。

（8）瓶盖分离机：粉碎后的瓶盖材料通过上料机落下来时，在旁边设置 3 个由上到下依次排列电风扇，材料落下来时三个电风扇同时工作把商标纸吹出去，将商标纸分离出去。顺着风向 2 米处放置网，用于收集商标纸，商标纸吹到网里后由人工收集。

主要废水污染物产生环节：漂洗W1；粉碎W2；脱水W3、W7；水池W4、W5、W6。主要污染物为pH、COD、SS。

主要固废污染物产生环节：漂洗池S1、水池沉淀、S2、S3、S4；纸盖分离机S5。主要污染物为塑料瓶、商标纸、泥沙。

3.2 生产工艺流程

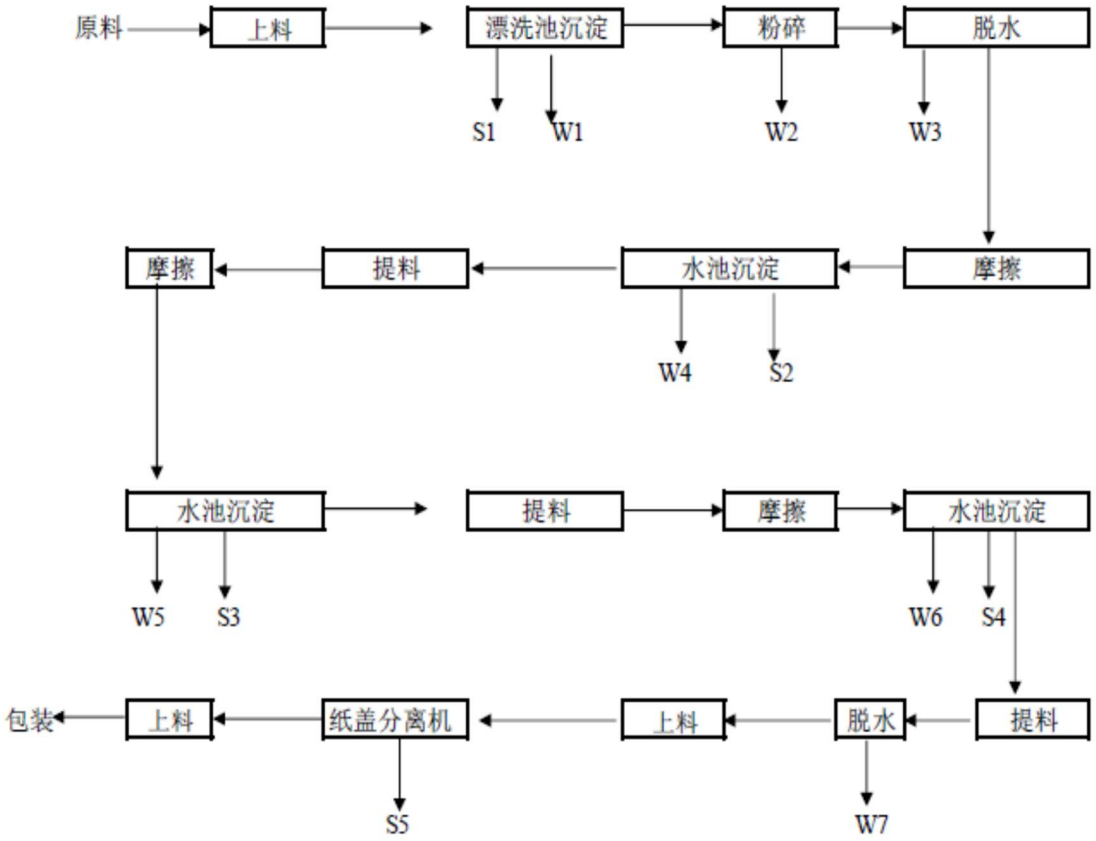


**图 2-1　工艺流程及产污环节图**

**表三、主要污染源、污染物处理和排放**

## 一、主要污染源、污染物处理和排放

### 1.1 废气

本项目有组织排放的废气为食堂在烹饪过程产生的食堂废气。原环评中的食堂取消，现为公司补贴，员工自理，故不再产生食堂废气。

### 1.2 废水

本项目所产生的废水主要为地面冲洗废水、生产废水和职工生活污水。生产废水和地面冲洗水混合后经混凝气浮一体化污水处理设备处理达标后，50%废水回用于生产线，剩余部分与经化粪池处理后的生活污水混合，排入洪泽区清涧水处理厂集中处理。本项目废水排放及治理一览表见表 3-1，废水处理工艺及监测点位示意图见图 3-1（附“★”废水监测点位）。

**表 3-1　废水排放及治理一览表　单位：$m^3/a$**

| 类别 | 废水来源 | 污染物名称 | 排放规律 | 环评 | | 实际情况 | |
|---|---|---|---|---|---|---|---|
| | | | | 治理措施 | 排放去向 | 治理措施 | 排放去向 |
| 生产废水 | 清洗废水 | pH、化学需氧量、悬浮物 | 间歇排放 | 混凝气浮一体化污水处理设备 | 排入洪泽清涧污水处理厂 | 混凝气浮一体化污水处理设备 | 排入洪泽清涧污水处理厂 |
| | 地面冲洗废水 | pH、化学需氧量、悬浮物 | 间歇排放 | | | | |
| 生活污水 | 生活污水 | pH、化学需氧量、悬浮物、氨氮、总磷 | 间歇排放 | 化粪池 | | 化粪池 | |

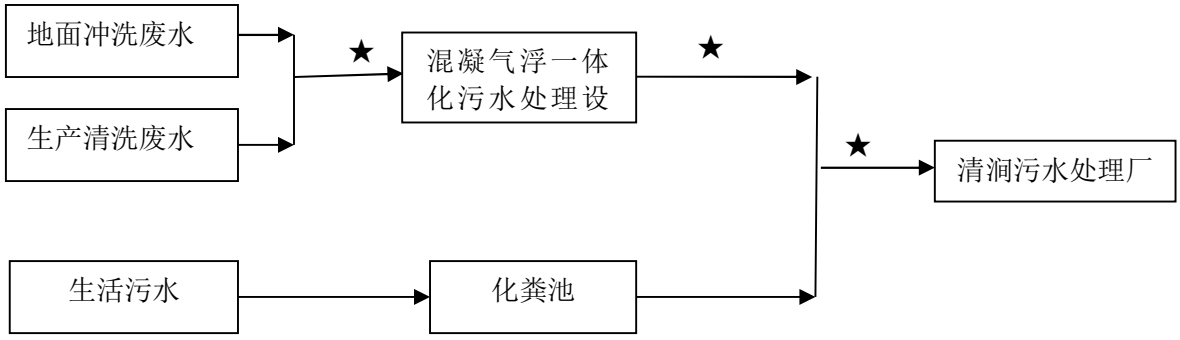


**图 3-1　废水处理工艺及监测点位示意图**

**表三、主要污染源、污染物处理和排放（续）**

1.2 噪声

本项目噪声主要来自于粉碎机、摩擦机、提料机、脱水机、上料机、纸盖分离机、污水处理设备等。本项目噪声排放及治理措施一览表见表 3-2

**表 3-2 噪声排放及防治措施一览表**

| 序号 | 噪声源 | 数量 | 单位 | 单台等效声级（dB） | 环评/批复治理措施 | 实际治理措施 |
|---|---|---|---|---|---|---|
| 1 | 提料机 | 5 | 台 | 60-80 | 选用低噪设备、合理布局、基础减振、隔声 | 企业已优选低噪声设备，设备配有减震垫，并通过合理布局、厂房隔声等措施降低噪声排放 |
| 2 | 粉碎机 | 2 | 台 | 65-85 | | |
| 3 | 摩擦机 | 6 | 台 | 65-85 | | |
| 4 | 脱水机 | | 台 | 65-85 | | |
| 5 | 纸盖分离机 | 2 | 台 | 60-80 | | |
| 6 | 混凝气浮一体化污水处理设备 | 1 | 座 | 70-85 | | |
| 7 | 上料机 | 8 | 台 | 60-80 | | |
| 8 | 空压机 | 2 | 台 | 65-85 | | |
| 9 | 灌包机 | 1 | 套 | 60-80 | | |

1.3 固废

本项目主要固体废弃物为生活垃圾、污泥、废塑料瓶、泥沙、商标纸等。

生活垃圾、污泥委托环卫部门清运处置，废塑料瓶、泥沙、商标纸集中收集后外售综合利用，固废暂存地位于成品仓库东南侧。

项目固体废物产生及处置情况一览表见表 3-3

**表 3-3 固体废物产生及处置情况一览表** 单位：吨/年

| 属性 | 名称 | 形态 | 来源 | 环评年产生量（t/a） | 实际年产生量（t/a） | 暂存地址 | 治理措施 | |
|---|---|---|---|---|---|---|---|---|
| | | | | | | | 环评情况 | 实际情况 |
| 一般固废 | 废塑料瓶、商标、泥沙 | 固态 | 漂洗池、水池沉淀 | 300t | 300t | 成品仓库东南侧 | 外售 | 外售 |
| | 污泥 | 固态 | 混凝气浮一体化污水处理设备 | 19.8t | 19.8t | 成品仓库东南侧 | 环卫部门清运 | 环卫部门清运 |
| | 生活垃圾 | 固态 | 办公、生活 | 5.1t | 5.1t | 成品仓库东南侧 | 环卫部门清运 | 环 部门清运 |

**表三、主要污染源、污染物处理和排放（续）**

二、环保设施建设情况

本项目总投资 1000 万元，其中环保投资 10.75 万元，环保投资占总投资的 1.1%。实际总投资概算为 1000 万元，其中环保投资 10.55 万元，环保投资占总投资的 1.05%。环保设施已经按照环评的要求建设完成，环保设施投资及“三同时”落实情况见表 3-4。

## 表 3-4　环保设施投资及“三同时”落实情况

| 类别 | 环评/批复情况 | | 实际建设情况 | |
|---|---|---|---|---|
| | 治理措施（设施数量、规模、处理能力等） | 环保投资（万元） | 治理措施（设施数量、规模、处理能力等） | 环保投资（万元） |
| 废气 | 油烟机净化 | 0.2 | 食堂取消，企业　补贴，员工自理 | 0 |
| 废 | 混凝气浮一体化污水处理设备 | 9 | 混凝气浮一体化污水处理设备 | 9 |
| | 废水收集管道 | 1.5 | 废水收集管道 | 1.5 |
| 噪声 | 合理布局，厂房隔声、减振等 | 0 | 隔声、减振、消声等 | 0 |
| 固废 | 5个垃圾桶 | 0.05 | 5个垃圾桶 | 0.05 |
| 环保投资合计 | | 10.75 | 环保投资合计 | 10.55 |
| 卫生防护距离 | 本项目以生产车间为界须设置50m的卫生防护距离 | | 卫生防护距离50m范围内无环境保护等敏感点 | |

**表四、建设项目环境影响报告表主要结论及审批部门审批决定**

**一、环境影响报告表主要结论**

年加工 50000 吨饮料瓶盖瓶身分离项目投资 1000 万元，在淮安市洪泽经济开发区附近工业集中区租用土地 9100m²，建设年加工 50000 吨饮料瓶盖瓶身分离项目，租赁建筑面积约 5000m².项目环保投资 10.7 万元，占项目总投资的 1.1%。

1、 符合产业政策

本项目为饮料瓶盖破碎清洗项目，不属于《产业结构调整指导目录(2011 年本)》(2013 年修正)、《江苏省工业和信息产业结构调整指导目录(2012 年本)》(2013 修订)、《江苏省工业和信息产业结构调整限制、淘汰目录和能耗限额》(2015 年本)中限制及淘汰类，符合当前国家的产业政策要求。

2、符合规划

本项目位于淮安市洪泽经济开发区附近，为政府出让的工业用地，不属于《限制用地项目目录》(2012 年本)中限制用地项目，不属于《禁止用地项目目录》(2012 年本)中禁止用地项目，不属于《江苏省限制、禁止用地项目目录》(2013 年本)中限制类、禁止类用地项目，本项目租赁江苏凯宏新材料科技有限公司已建厂房，为工业用地，项目选址合理。

该项目所在地附近洪泽经济开发区已铺设污水管道，生产废水和地面冲洗水处理达标后 50%回用于生产线，剩余部分和经化类池处理的生活污水接入洪泽区清涧污水处理厂集中处理，具备污水污染集中控制条件，符合洪泽区的环保规划要求。

3、符合清洁生产原则

清洁生产是促进企业提高资源利用率、解决和减轻环境污染的有效途径，是实现经济与环境协调发展的一项重要措施。清洁生产是将污染预防战略持续地应用于全生产过程，通过不断地改善管理和技术进步，提高资源利用率，减少污染物排放，以降低对环境和人类的危害。清洁生产核心是从源头抓起，预防为主，生产全过程控制，实现经济效益和环境效益的统一。

从原材料、污染物产生指标等方面综合而言，本项目产生的污染物排放量较小，且各种污染物都得到有效治理，采用多级清洗工艺，实施中水回用，符合清洁生产的原则，体现了循环经济理念。

4、环境质量现状

项目所在地环境空气质量符合 GB3095-2012《环境空气质量标准》二级标准：项目所在地区域环境噪声现状达到 GB3096-2008《声环境质量标准》表 1 中 3 类标准：监测表明，入海水道的水质为III类，符合《地表水环境质量标准》(GB3838-2002)III类水标准要求。

5、实现达标排放和污染防治措施

(1)废水：项目废水主要为生产废水、地面冲洗水和生活污水。生活污水进入化粪池处理；生产废水和地面冲洗水混合后经混凝气浮一体化污水处理设备处理达标后，50%废水回用于生产线，剩余部分与经化粪池处理后的生活污水混合，排入洪泽区清涧污水处理厂集中处理达一级 B 标准，

**表四、建设项目环境影响报告表主要结论及审批部门审批决定（续）**

尾水再通过人工湿地深度处理达一级 A 标准后排入淮河入海水道。

(2)废气：本项目为饮料瓶盖破碎清洗项目，其生产过程主要为食堂油烟。为避免油烟废气对周围环境产生不利影响，环评要求食堂严格按照《饮食业油烟排放标准》(GB18483-2001)要求，配备 1 台去除效率 60%以上的油烟净化器，净化后油烟排放浓度为 1.125mg/m，可实现达标排放。

(3)噪声：项目主要噪声源为粉碎机、摩擦机、提料机、脱水机、上料机、纸盖分离机、污水处理设备等机械噪声，噪声源强约为 60-85dB(A)。合理布局，对于各高噪声设备，在设备选型上应选用低噪声设备，并采取隔声、基础减振、设置软连接等降噪措施及距离衰减后，厂界噪声影响值可以满足《工业企业厂界环境噪声排放标准》(GB12348-2008)3 类标准，对周围声环境影响较小。本项目夜间不生产。

(4)固废：本项目产生的固废主要有生活垃圾、污泥，生产过程产生的废塑料瓶、商标纸、泥沙。生产过程中漂洗池和水池底渣(含废塑料瓶、泥沙、商标纸)集中收集后外售综合利用，纸盖分离机分离出来的商标纸集中收集后外售综合利用，生活垃圾和污泥委托环卫部门清运。

综上可知，本项目对所排放的污染物均采取了有效的污染控制措施，可做到污染物达标排放。

6、总量控制

废水：项目废水主要为生产废水、地面冲洗水和生活污水。

生活污水进入化粪池处理；生产废水和地面冲洗水混合后经混凝气浮一体化污水处理设备处理达标后，50%废水回用于生产线，剩余部分与经化粪池处理后的生活污水混合，排入洪泽区清涧污水处理厂集中处理达一级 B 标准，尾水再通过人工湿地深度处理达一级 A 标准后排入淮河入海水道。

废水接管量为 18264m3/a，各污染物接管总量分别为：COD ：7.2174t/a、SS： 1.8466t/a、NH3-N： 0.0118t/a、总磷：0.002t/a：废水经洪泽清涧污水处理厂处理后，排入环境的废水量为 18264$m^3$/a，各污染物排入环境量分别为：COD： 0.9132t/a、SS ：0.1826t/a、$NH_3$-N： 0.091t/a、总磷：0.009t/a。

废气：本项目生产过程中使用电为清洁能源，无废气产生。

固废：本项目固废均得到合理处置处理，不外排。

7、地区环境质量不降低：本项目的实施，不会改变周围地区当前的大气、水、声环境质量的现有功能区级别。

8、总论

本项目符合国家产业政策和规划，符合清洁生产原则，对所排放的污染物均采取了污染控制措施，污染物做到达标排放，对周围的大气、水、声环境影响很小。因此，本项目从环境保护角度分析是可行的。

**表四、建设项目环境影响报告表主要结论及审批部门审批决定（续）**

二、审批部门审批意见

# 淮安市洪泽区环境保护局文件

洪环表复〔2018〕27 号

## 关于淮安景鼎再生物资有限公司年加工 50000 吨饮料瓶盖瓶身分离项目环境影响报告表的批复

淮安景鼎再生物资有限公司：

你公司报送的《年加工 50000 吨饮料瓶盖瓶身分离项目环境影响报告表》（以下简称《报告表》）及相关资料收悉，经两次公示，未收到与本项目相关的批评和建议，现批复如下：

一、本项目位于淮安市经济开发区北四道北侧，租用江苏凯宏新材料科技有限公司厂区，依托现有公辅、环保工程并进行必要的升级改造，新上 2 条饮料瓶盖破碎清洗生产线，年破碎清洗 50000 吨饮料瓶盖。项目总投资 1000 万元，环保投资 10.7 万元。

根据《报告表》评价结论，在落实《报告表》中提出的各项污染防治措施的前提下，同意你公司实施该项目。

二、在项目工程设计、建设和环境管理中，须着重做好以下工作：

1

**表四、建设项目环境影响报告表主要结论及审批部门审批决定（续）**

（一）全过程贯彻清洁生产原则和循环经济理念，采用先进工艺和先进设备，加强生产管理和环境管理，落实各项环保要求，减少污染物产生量和排放量，项目单位产品物耗、能耗和污染物排放等指标应达国内同行业清洁生产先进水平。

（二）不得使用含危险废物的原料，严格做好原料控制和监测工作。

（三）按“雨污分流”的原则建设和完善厂区给排水管网。本项目废水主要为生产废水、地面冲洗废水和生活污水。生产废水和地面冲洗废水混合后经混凝气浮一体化污水处理设备处理后，回用于生产，剩余部分与经化粪池预处理后的生活污水接管至污水处理厂处理。接管废水执行洪泽经济开发区污水管网接管标准。

（四）本项目无生产废气产生，主要废气为食堂油烟。食堂油烟经油烟净化器处理后达标排放。废气排放执行《饮食业油烟排放标准》（GB18483-2001）中相关标准。

（五）选用低噪声设备，对高噪声设备须采取有效的减振、隔声、封闭等降噪措施并合理布局，厂界噪声执行《工业企业厂界环境噪声排放标准》（GB12348-2008）3 类标准。

（六）按“减量化、资源化、无害化”原则，落实各类固体废物的收集、处置和综合利用措施。漂洗池和水池底渣（含废塑料、泥沙、商标纸）、纸盖分离机分离出来的商标纸集中收集后外售综合利用；生活垃圾和污泥交由环卫部门安全处置。

（七）按《江苏省排污口设置及规范化整治管理办法》有关要求，设置排污口和标志。全公司设污水、雨水排放口各 1 个。

2

**表四、建设项目环境影响报告表主要结论及审批部门审批决定（续）**

（八）加强厂区绿化，进行必要的生态修复。

（九）按《报告表》要求，落实施工期各类污染防治工作。

（十）项目建设和生产期间，由区环保局开发区分局负责日常监督管理。

三、本项目实施后，全公司污染物年排放量初步核定为：

（一）水污染物（接管量）：废水量≤18264 吨，COD≤7.2174 吨，SS≤1.8466 吨，氨氮≤0.0118 吨，总磷≤0.002 吨；

（二）固体废物全部综合利用或安全处置。

四、项目建设必须严格执行配套的环境保护设施与主体工程同时设计、同时施工、同时投入使用的环境保护“三同时”制度。项目建成运行前应书面报告我局。纳入排污许可管理的建设项目，排污单位应当在项目产生实际污染物排放之前，按照国家排污许可有关管理规定要求，申请排污许可证，不得无证排污或不按证排污。项目竣工后须按规定办理项目竣工环保验收手续。

五、项目的性质、规模、地点、采用的生产工艺或者防治污染、防止生态破坏的措施发生重大变化的，应当重新报批项目的环境影响评价文件。本项目环境影响报告表自批准之日起满 5 年，项目方开工建设的，其环境影响报告表应当报我局重新审核。

淮安市洪泽区环保局

2018 年 8 月 8 日

抄送：区环保局开发区分局，区环境监测站

3

**表四、建设项目环境影响报告表主要结论及审批部门审批决定（续）**

三、项目变动情况

## 表 4-1 项目变动情况汇总分析表

<table>
<tr><th>序号</th><th>类型</th><th>重大变动清单内容</th><th>实际变动情况</th><th>是否属于重大变动</th></tr>
<tr><td>1</td><td>性质</td><td>主要产品品种发生变化（变少的除外）</td><td rowspan="4">设备增加漂洗池 1 个，减少提料机 2 台，增加空压机 2 个，增加灌包机 1 套，新增漂洗池备用。空压机、灌包机用于成品材料打包不产生污染物。提料机原有 7 台现只有 5 台不影响产量。其他不变。</td><td rowspan="4">否</td></tr>
<tr><td>2</td><td rowspan="3">规模</td><td>生产能力增加 30%及以上</td></tr>
<tr><td>3</td><td>配套的仓储设施（储存危险化学品或其他环境风险大的物品）总储存容量增加 30%及以上</td></tr>
<tr><td>4</td><td>新增生产装置，导致新增污染因子或污染物排放量增加；原有生产装置规模增加 30%及以上，导致新增污染因子或污染物排放量增加</td></tr>
<tr><td>5</td><td rowspan="4">地点</td><td>项目重新选址</td><td rowspan="4">企业食堂取消，员工自理。现固废临时堆放处位于成品仓库东南侧。防护距离及对周边环境影响未变化，周边防护防范内无新增敏感目标。</td><td rowspan="4">否</td></tr>
<tr><td>6</td><td>在原厂址内调整（包括总平面布置或生产装置发生变化）导致不利环境影响显著增加。</td></tr>
<tr><td>7</td><td>防护距离边界发生变化并新增了敏感点</td></tr>
<tr><td>8</td><td>厂外管线路由调整，穿越新的环境敏感区；在现有环境敏感区内路由发生变动且环境影响或环境风险显著增大</td></tr>
<tr><td>9</td><td>生产工艺</td><td>主要生产装置类型、主要原辅材料类型、主要燃料类型、以及其他生产工艺和技术调整且导致新增污染因子或污染物排放量增加</td><td>工艺流程并未变动，设备类型与原环评一致。</td><td>否</td></tr>
<tr><td>10</td><td>环境保护措施</td><td>污染防治措施的工艺、规模、处置去向、排放形式等调整，导致新增污染因子或污染物排放量、范围或强度增加；其他可能导致环境影响或环境风险增大的环保措施变动</td><td>由于厂区内无食堂，因此无食堂油烟的产生。污染防治措施的工艺、规模、处置去向、排放形式等均未改变。</td><td>否</td></tr>
</table>

**表五、验收监测质量保证及质量控制**

## 一、监测分析方法

监测分析方法见表 5-1。

**表 5-1　监测分析方法**

| 类别 | 检测项目 | 检测方法及方法来源 | 检出限（mg/L） |
|---|---|---|---|
| 废水 | pH 值 | 水质 pH 值的测定 玻璃电极法 GB/T 6920-1986 | / |
| | 悬浮物 | 水质 悬浮物的测定 重量法 GB/T 11901-1989 | / |
| | 化学需氧量 | 水质 化学需氧量的测定 重铬酸盐法 HJ 828-2017 | 4 |
| | 氨氮 | 水质 氨氮的测定 纳氏试剂分光光度法 HJ 535-2009 | 0.025 |
| | 总磷 | 水质 总磷的测定 钼酸铵分光光度法 GB/T 11893-1989 | 0.01 |
| 噪声 | 工业企业厂界环境噪声 | 工业企业厂界环境噪声排放标准 GB 12348-2008 | / |

## 二、监测仪器

监测仪器一览表见表 5-2。

**表 5-2　监测仪器一览表**

| 主要仪器名称 | 型号 | 仪器编号 |
|---|---|---|
| 风速仪 | AVM-01 | NX-YQ-C21-012 |
| 空盒气压表 | DYM3 | NX-YQ-C14-012 |
| 噪声频谱分析仪 | HS6288B | NX-YQ-B01-001 |
| 声校准器 | AWA6221B | NX-YQ-E01-001 |
| pH 酸度计 | PHS-3E | NX-YQ-16007 |
| COD 消解器 | THH-2 | NX-YQ-17003-1、NX-YQ-17003-2 |
| 万分之一电子天平 | FA1004 | NX-YQ-13015 |
| 鼓风干燥箱 | DHG-9140A | NX-YQ-13063 |
| 紫外可见分光光度计 | T6 | NX-YQ-17006 |

**表五、验收监测质量保证及质量控制（续）**

三、人员资质

参加竣工验收监测采样和实验室分析的人员，经考核合格并持证上岗；验收报告编制人员和项目负责人具有原国家环境保护部和中国环境监测总站颁发的验收培训合格证。

四、监测分析过程中的质量保证和质量控制

4.1 水质监测分析过程中的质量保证和质量控制

水样的采集、运输、保存、实验室分析和数据计算的全过程均按照《地表水和污水监测技术规范》(HJ/T91-2002)、《固定污染源监测质量保证与质量控制技术规范(试行)》(HJ/T373-2007)、《环境水质监测质量保证手册》（第四版）的要求以及各监测项目标准分析方法规定的质量控制要求，废水质控统计表见表5-3。

**表 5-3　废水质控统计表**

| 序号 | | 1 | 2 | 3 | 4 | 5 |
|---|---|---|---|---|---|---|
| 监测项目 | | pH | 总磷 | 化学需氧量 | 悬浮物 | 氨氮 |
| 样品数 | | 8 | 8 | 8 | 8 | 8 |
| 现场平行 | 平行样数（个） | / | 1 | 1 | 1 | 1 |
| | 相对偏差/允许差% | / | 0 | 2.13-2.44 | 0-2.94 | 2.62-4.51 |
| | 控制指标% | / | 10 | 10 | 10 | 10 |
| 实验室平行 | 平行样数（个） | / | 1 | 1 | / | 1 |
| | 相对偏差/允许差% | / | 0 | 0.795-2.44 | / | 4.51-5.76 |
| | 控制指标% | / | 10 | 10 | / | 10 |
| 加标回收检查 | 加标样数（个） | / | 1 | / | / | 1 |
| | 回收率% | 1 | 98.0-99.2 | / | / | 98.7-102 |
| | 控制指标% | / | 95-105 | / | / | 95-105 |
| 有证物质 | 检测值（mg/L） | / | / | 102 | / | / |
| | 标准值（mg/L） | / | / | 100 | / | / |
| | 有证物质编号 | / | / | 自配 | / | / |

4.2 噪声监测分析过程中的质量保证和质量控制

噪声测量仪和校准器定期检验合格，并在有效期内使用；每次测量前后在测量现场进行声学校准，其前、后校准示值偏差不大于 0.5dB，测量结果有效。

**表六、验收监测内容**

**一、废水监测**

废水监测点位、项目和频次见表 6-1。

**表 6-1　废水监测点位、项目和频次**

| 监测点位 | 监测编号 | 监测项目 | 监测频次 |
|---|---|---|---|
| 污水处理设施进口 | ★1 | pH、化学需氧量、悬浮物 | 4 次/天，连续 2 天 |
| 污水处理设施出口 | ★2 | pH、化学需氧量、悬浮物 | 4 次/天，连续 2 天 |
| 污水接管口 | ★3 | pH、化学需氧量、悬浮物、氨氮、总磷 | 4 次/天，连续 2 天 |

**二、噪声监测**

噪声监测点位、项目和频次见表 6-2。、

**表 6-2　噪声监测点位、项目和频次**

| 监测点位 | 监测编号 | 监测项目 | 监测频次 |
|---|---|---|---|
| 厂南界外 1 米 | ▲1 | 昼间等效（A）声级 | 连续 2 天，昼间监测 2 次/天 |
| 厂东界外 1 米 | ▲2 | | |
| 厂北界外 1 米 | ▲3 | | |
| 厂西界外 1 米 | ▲4 | | |

**表七、验收监测期间生产工况记录、验收监测结果**

**一、验收监测期间生产工况记录**

监测期间 2019 年 5 月 16 日~5 月 17 日，该公司生产正常，符合“三同时”竣工验收监测要求，工况见表 7-1

**表 7-1　监测期间生产工况**

| 监测时间 | 产品名称 | 环评 | | | 实际产量（吨/天） | 负荷（%） |
|---|---|---|---|---|---|---|
| | | 能力（吨/年） | 生产天数（天） | 日产能（吨/天） | | |
| 5 月 16 日 | 饮料瓶盖瓶身分离 | 50000 | 340 | 147 | 130 | 88 |
| 5 月 17 日 | 饮料瓶盖瓶身分离 | 50000 | 340 | 147 | 140 | 95 |

2.1 **废水**

废水监测结果见表 7-2。

**表 7-2　废水监测结果与评价**

| 监测点位 | 监测时间 | 监测次数 | 监测结果（单位：mg/L） | | |
|---|---|---|---|---|---|
| | | | pH 值（无量纲） | 化学需氧量 | 悬浮物 |
| ★1 废水进水口 | 2019 年 5 月 16 日 | 第一次 | 7.44 | 360 | 35 |
| | | 第二次 | 7.52 | 321 | 30 |
| | | 第三次 | 7.61 | 283 | 38 |
| | | 第四次 | 7.53 | 281 | 32 |
| | | 日均值 | 7.52~7.61 | 311 | 34 |
| | 2019 年 5 月 17 日 | 第一次 | 7.59 | 488 | 36 |
| | | 第二次 | 7.57 | 346 | 38 |
| | | 第三次 | 7.55 | 301 | 34 |
| | | 第四次 | 7.53 | 314 | 33 |
| | | 日均值 | 7.53~7.59 | 362 | 35 |
| 备注 | / | | | | |

**表七、验收监测期间生产工况记录、验收监测结果（续）**

## 表 7-3　废水监测结果与评价

| 监测点位 | 监测时间 | 监测次数 | 监测结果（单位：mg/L） | | |
|---|---|---|---|---|---|
| | | | pH 值（无量纲） | 化学需氧量 | 悬浮物 |
| ★1 废水出水口 | 2019 年 5 月 16 日 | 第一次 | 7.17 | 18 | 28 |
| | | 第二次 | 7.22 | 58 | 25 |
| | | 第三次 | 7.21 | 17 | 27 |
| | | 第四次 | 7.27 | 68 | 22 |
| | | 日均值 | 7.17~7.27 | 40 | 26 |
| | 2019 年 5 月 17 日 | 第一次 | 7.05 | 22 | 27 |
| | | 第二次 | 7.17 | 118 | 25 |
| | | 第三次 | 7.23 | 24 | 22 |
| | | 第四次 | 7.22 | 77 | 34 |
| | | 日均值 | 7.05~7.23 | 60 | 27 |
| 备注 | / | | | | |

## 表 7-4　废水监测结果与评价

| 监测点位 | 监测时间 | 监测次数 | 监测结果（单位：mg/L） | | | | |
|---|---|---|---|---|---|---|---|
| | | | pH 值（无量纲） | 化学需氧量 | 悬浮物 | 氨氮 | 总磷 |
| ★3 污水总排口 | 2019 年 5 月 16 日 | 第一次 | 7.29 | 41 | 34 | 0.458 | 0.02 |
| | | 第二次 | 7.30 | 40 | 30 | 0.148 | 0.03 |
| | | 第三次 | 7.40 | 120 | 29 | 0.173 | 0.07 |
| | | 第四次 | 7.49 | 62 | 34 | 0.144 | 0.04 |
| | | 日均值 | 7.29~7.49 | 65 | 32 | 0.231 | 0.04 |
| | 2019 年 5 月 17 日 | 第一次 | 7.34 | 47 | 34 | 0.107 | 0.03 |
| | | 第二次 | 7.33 | 43 | 36 | 0.133 | 0.02 |
| | | 第三次 | 7.38 | 124 | 30 | 0.168 | 0.07 |
| | | 第四次 | 7.33 | 76 | 37 | 0.185 | 0.04 |
| | | 日均值 | 7.33~7.38 | 72 | 34 | 0.148 | 0.04 |
| | 标准限值 | | 6~9 | 500 | 400 | 45 | 8 |
| | 达标情况 | | 合格 | 合格 | 合格 | 合格 | 合格 |
| 备注 | / | | | | | | |

**表七、验收监测期间生产工况记录、验收监测结果（续）**

2.2 噪声

噪声监测结果见表 7-5，噪声监测点位图见图 7-1。

**表 7-5　噪声监测结果与评价**

| 监测点位 | 等效声级（单位：dB(A)） | | | |
|---|---|---|---|---|
| | 5 月 16 日 | 5 月 16 日 | 5 月 17 日 | 5 月 17 日 |
| | 昼间 | 昼间 | 昼间 | 昼间 |
| ▲1 | 62.0 | 61.7 | 61.3 | 61.1 |
| ▲2 | 59.9 | 59.6 | 59.4 | 58.9 |
| ▲3 | 56.6 | 56.3 | 57.9 | 58.2 |
| ▲4 | 60.2 | 59.8 | 60.9 | 59.4 |
| 3 类限值 | 65 | 65 | 65 | 65 |
| 达标情况 | 达标 | 达标 | 达标 | 达标 |
| 备注 | 1、2019 年 5 月 16 日 昼间：09:00-09:58，晴，最大风速 1.8 m/s。<br>2、2019 年 5 月 16 日 昼间：13:29-14:25，晴，最大风速 1.9 m/s。<br>3、2019 年 5 月 17 日 昼间：09:19-10:16，晴，最大风速 1.3m/s。<br>4、2019 年 5 月 17 日 昼间：13:42-14:38，晴，最大风速 1.2 m/s。 | | | |

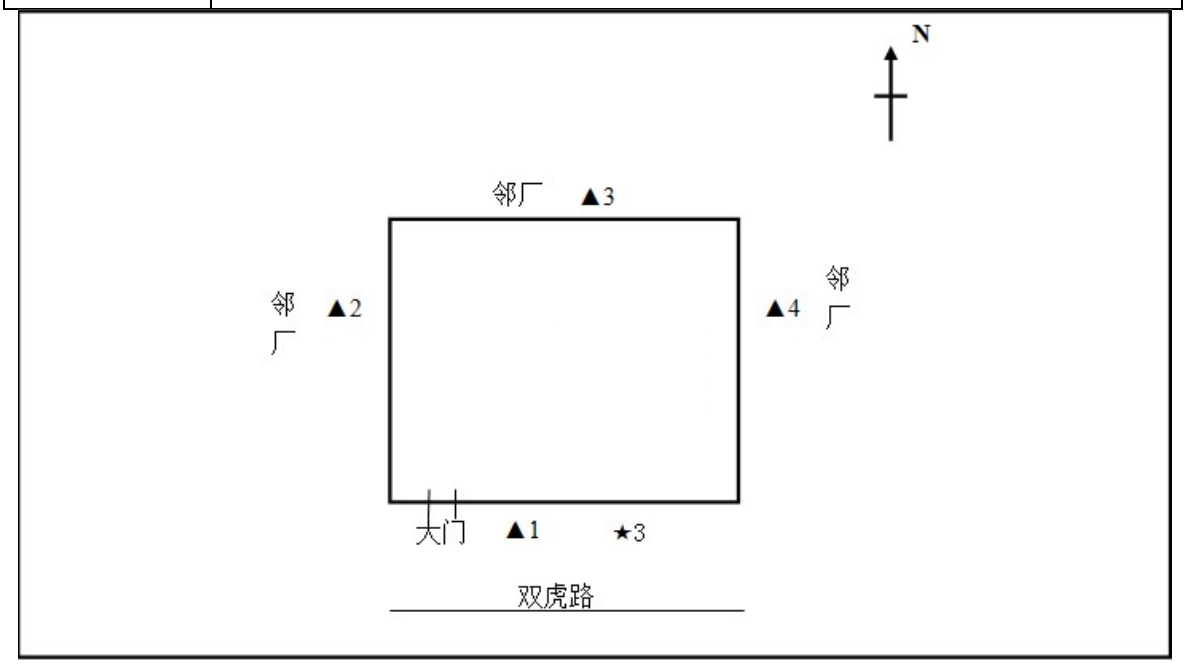


注：▲为噪声监测点

**图 7-1　噪声监测点位图**

**表七、验收监测期间生产工况记录、验收监测结果（续）**

2.3 **污染物排放总量核算**

本项目污染物排放总量核算见表 7-5。

**表 7-5　废水污染物排放总量核算表**

| 监测点位 | 监测项目 | 排放浓度 mg/L | 接管排放总量（t/a） | 环评批复要求（t/a） | 达标情况 |
|---|---|---|---|---|---|
| 污水总排口 | 废水量 | / | 1047.6 | 18264 | / |
| | 化学需氧量 | 69 | 0.0723 | 7.2174 | 达标 |
| | 悬浮物 | 33 | 0.0346 | 1.8466 | 达标 |
| | 氨氮 | 0.189 | 0.0002 | 0.0118 | 达标 |
| | 总磷 | 0.04 | 0.00004 | 0.002 | 达标 |

注：本次验收废水排放量为企业提供的用水证明计算所得。

**表 7-6　废水治理设施处理效率统计表**

| 监测日期 | 监测点位 | 监测项目 | 监测浓度（单位：mg/L） | | | |
|---|---|---|---|---|---|---|
| | | | 第一次 | 第二次 | 第三次 | 第四次 |
| 2019 年 5 月 16 日 | 设施进口 | 化学需氧量 | 360 | 321 | 283 | 281 |
| | 设施出口 | | 18 | 58 | 17 | 68 |
| | 处理效率 | | 95.0% | 81.9% | 94.0% | 75.8% |
| 2019 年 5 月 17 日 | 设施进口 | 化学需氧量 | 488 | 346 | 301 | 314 |
| | 设施出口 | | 22 | 118 | 24 | 77 |
| | 处理效率 | | 95.5% | 65.9% | 92.0% | 75.5% |
| 2019 年 5 月 16 日 | 设施进口 | 悬浮物 | 35 | 30 | 38 | 32 |
| | 设施出口 | | 28 | 25 | 27 | 22 |
| | 处理效率 | | 20.0% | 17.0% | 29.0% | 31.2% |
| 2019 年 5 月 17 日 | 设施进口 | 悬浮物 | 36 | 38 | 34 | 33 |
| | 设施出口 | | 27 | 25 | 22 | 34 |
| | 处理效率 | | 25.0% | 34.2% | 35.3% | / |

本公司生产废水处理设施处理效率如下：废水中化学需氧量处理效率 65.9%~95.5%，悬浮物处理效率 17.0%~35.3%。

**表八、环境管理检查**

## 一、环境管理检查

环境管理检查内容见表 8-1。

**表 8-1　环境管理检查内容表**

| 序号 | 检查内容 | 执行情况 |
|---|---|---|
| 1 | 建设项目从立项到试生产各阶段执行环境保护法律、法规、规章制度的情况 | 淮安景鼎再生物资有限公司年加工 50000 吨饮料瓶盖瓶身分离项目，企业 2018 年7 月完成项目环境影响报告表，工程相应的环保设施与主体工程已建设完成并投入使用。 |
| 2 | 环境保护审批手续及环境保护档案资料 | 建设项目环评报告表及批复等环境保护审批手续齐全，建有环境保护档案资料。 |
| 3 | 环保组织机构及规章管理制度 | 公司安排人员负责环境保护管理，建立了相关环境保护管理制度和岗位职责。 |
| 4 | 环境保护措施落实情况及实施效果 | 污水收集及管网、隔声降噪等环境保护措施均已落实到位。 |
| 5 | 环境保护监测计划，包括检测机构设置、人员配置、监测计划和仪器设备 | 按照环保部门要求委托第三方检测机构对噪声、接管废水进行监测。 |
| 6 | 排污口规范化情况检查 | 企业按照要求设置废水接管口，已按要求设置标志牌。 |
| 7 | 事故风险的环保应急计划，包括配备、防范措施，应急处置等 | 企业禁止在存有可燃物的场所使用明火，已加强原料仓库和成品仓库的通风，设置灭火器等消防设施,（原有两个水池作为废水处理设施辅助设施使用）如发生突发情况依托厂内现有管道将产生的污水引入废水池经废水处理设施处理后回用于生产 |
| 8 | 固废处置情况 | 生活垃圾、污泥委托环卫部门清运处置，废塑料瓶、泥沙、商标纸集中收集后外售综合利用，固废暂存地位于成品仓库东南侧。 |
| 9 | 绿化 | 厂区设有一定宽度和高度的绿化带。 |

**表九、验收监测结论**

一、环保设施调试结果

无锡诺信安全科技有限公司于 2019 年 5 月 16-5 月 17 日对淮安景鼎再生物资有限公司年加工 50000 吨饮料瓶盖瓶身分离项目进行了现场验收监测，具体各验收结果如下：

1.1 废水

本项目所产生的废水主要为地面冲洗废水、生产废水和职工生活污水。生产废水和地面冲洗水混合后经混凝气浮一体化污水处理设备处理达标后，50%废水回用于生产线，剩余部分与经化粪池处理后的生活污水混合，排入洪泽清涧污水处理厂集中处理。

**监测结果表明：**监测期间，本项目排放废水中 pH 值、化学需氧量、悬浮物、氨氮、总磷的日均浓度符合洪泽清涧污水处理厂接管标准。

1.2 噪声

本项目产生的噪声来自于粉碎机、摩擦机、提料机、脱水机、上料机、纸盖分离机、污水处理设备等机械。

**监测结果表明：**监测期间，本项目东厂界、南厂界、西厂界和北厂界的昼间厂界噪声测量值均符合《工业企业厂界环境噪声排放标准》（GB12348－2008）表 1 中的 3 类标准限值。

1.3 固废

本项目主要固体废弃物为生活垃圾、污泥、废塑料瓶、泥沙、商标纸等。

**监测结果表明：**监测期间，本项目生活垃圾、污泥委托环卫部门清运处置，废塑料瓶、泥沙、商标纸集中收集后外售综合利用，所有固废暂存地位于成品仓库东南侧。

1.4 总量控制

**监测结果表明：**本项目实施后，全厂污水接管口化学需氧量、悬浮物、氨氮、总磷的排放总量和污水年排放总量均符合淮安市洪泽区环境保护局对该建设项目环境影响报告表的批复总量核定要求。

本项目固体废物全部综合利用或安全处置，符合淮安市洪泽区环境保护局对该建设项目环境影响报告书的批复要求。

**表九、验收监测结论（续）**

**二、环评批复落实情况检查**

本验收项目环评批复及落实情况检查对照见表 9-1。

**表 9-1　环评批复及落实情况检查对照表**

| 序号 | 环评批复 | 检查情况 |
|---|---|---|
| 1 | 全过程贯彻清洁生产原则和循环经济理念，采用先进工艺和先进设备，加强生产管理和环境管理，落实各项环保要求，减少污染物产生量和排放量，项目单位产品物耗、能耗和污染物排放等指标应达国内同行业清洁生产先进水平。 | 本项目已采用先进工艺和先进设备，全过程贯彻清洁生产原则和循环经济理念，各项环保要求已落实，减少了污染物产生量和排放量，项目指标已达同行业先进水平。 |
| 2 | 不得使用含危险废物的原料，严格做好原料控制和监测工作。 | 本项目严格控制和监测原材料，未发现使用危险废物原料。 |
| 3 | 按“雨污分流”的原则建设和完善厂区给排水管网。本项目废水主要为生产废水、地面冲洗废水和生活污水。生产废水和地面冲洗废水混合后经混凝气浮一体化污水处理设备处理后，回用于生产，剩余部分与经化粪池预处理后的生活污水接管至污水处理厂处理.接管废水执行洪泽经济开发区污水管网接管标准。 | 本项目已按“雨污分流”原则建设，完善厂区给排水管网。本项目废水主要为生产废水、地面冲洗废水和生活污水。生产废水和地面冲洗废水混合后经混凝气浮一体化污水处理设备处理后，部分回用于生产，剩余部分与经化粪池预处理后的生活污水接管至洪泽清涧污水处理厂处理。接管废水执行洪泽区清涧污水处理厂接管标准。 |
| 4 | 本项目无生产废气产生，主要废气为食堂油烟。食堂油烟经油烟净化器处理后达标排放。废气排放执行《饮食业油烟排放标准》(GB18483-2001)中相关标准。 | 本项目食堂已取消，公司补贴，员工自理，故无食堂油烟产生。 |
| 5 | 选用低噪声设备，对高噪声设备须采取有效的减振、隔声、封闭等降噪措施并合理布局，厂界噪声执行《工业企业厂界环境噪声排放标准》(GB12348-2008)3 类标准。 | 本项目已选用低噪设备，对高噪声设备须采取有效的减振、隔声、封闭等降噪措施并合理布局，厂界噪声执行《工业企业厂界环境噪声排放标准》(GB12348-2008)表 1 中 3 类标准。 |
| 6 | 按“减量化、资源化、无害化”原则，落实各类固体废物的收集、处置和综合利用措施.漂洗池和水池底渣(含废塑料、泥沙、商标纸)、纸盖分离机分离出来的商标纸集中收集后外售综合利用；生活垃圾和污泥交由环卫部门安全处置。 | 本项目已按“减量化、资源化、无害化”原则，落实各类固体废物的收集、处置和综合利用措施.漂洗池和水池底渣(含废塑料、泥沙、商标纸)、纸盖分离机分离出来的商标纸集中收集后外售综合利用；生活垃圾和污泥交由环卫部门安全处置。 |
| 7 | 按《江苏省排污口设置及规范化整治管理办法》有关要求，设置排污口和标志。全公司设污水、雨水排放口各 1 个。 | 本项目设有污水排放口、雨水排放口。污水、雨水各设置有排污口标志。 |
| 8 | 加强厂区绿化，进行必要的生态修复。 | 本项目已对绿化进行加强，定期修复。 |
| 9 | 按《报告表》要求，落实施工期各类污染防治工作。 | 本项目已按《报告表》要求，落实施工期各类污染防治工作。 |

**表九、验收监测结论（续）**

三、验收监测结论

综上分析：项目执行了环保“三同时”制度，落实了污染防治措施；根据现场检查、验收监测及项目竣工环境保护验收报告结果，项目满足环评及批复要求，本项目满足建设项目竣工环境保护验收条件，现申请项目验收。

附表　　建设项目竣工环境保护“三同时”验收登记表

# 建设项目竣工环境保护“三同时”验收登记表

| | | | | | | | | | | | | | | |
|---|---|---|---|---|---|---|---|---|---|---|---|---|---|---|
| 建设项目 | 项目名称 | 年加工 50000 吨饮料瓶盖瓶身分离项目 | | | | | 项目代码 | 2018-320829-42-542773 | | 建设地点 | 淮安市洪泽经济开发区双虎路 18 号 | | | |
| | 行业类别(分类管理名录) | C4220 非金属废料和碎屑加工处理 | | | | | 建设性质 | ☑ 新建　改扩建　技术改造 | | | 项目厂区中心经度/纬度 | 北纬 33.324 东经 118.885 | | |
| | 设计生产能力 | 50000 吨饮料瓶盖瓶身分离 | | | | | 实际生产能力 | 50000 吨饮料瓶盖瓶身分离 | | 环评单位 | 南京国环科技股份有限公司 | | | |
| | 环评文件审批机关 | 淮安市洪泽区环保局 | | | | | 审批文号 | 洪环表复[2018]27 号 | | 环评文件类型 | 环境影响报告表 | | | |
| | 开工日期 | 2018 年 8 月 | | | | | 竣工日期 | 2019 年 3 月 | | 排污许可证申领时间 | / | | | |
| | 环保设施设计单位 | / | | | | | 环保设施施工单位 | / | | 本工程排污许可证编号 | / | | | |
| | 验收单位 | 淮安景鼎再生物资有限公司 | | | | | 环保设施监测单位 | 无锡诺信安全科技有限公司 | | 验收监测时工况 | 92% | | | |
| | 投资总概算（万元） | 1000 万元 | | | | | 环保投资总概算（万元） | 10.75 万元 | | 所占比例（%） | 1.1 | | | |
| | 实际总投资 | 1000 万元 | | | | | 实际环保投资（万元） | 10.55 万元 | | 所占比例（%） | 1.05 | | | |
| | 废水治理（万元） | 10.5 | 废气治理（万元） | / | 噪声治理（万元） | / | 固体废物治理（万元） | 0.05 | | 绿化及生态（万元） | / | 其他（万元） | / | |
| | 新增废水处理设施能力 | / | | | | | 新增废气处理设施能力 | / | | 年平均工作时间 | 2720 小时 | | | |
| 运营单位 | | 淮安景鼎再生物资有限公司 | | | | | 运营单位社会统一信用代码（或组织机构代码） | 9132089MA1WQUPHXN | | 验收时间 | | | | |
| 污染物排放达标与总量控制（工业建设项目详填） | 污染物 | 原有排放量(1) | 本期工程实际排放浓度(2) | 本期工程允许排放浓度(3) | 本期工程产生量(4) | 本期工程自身削减量(5) | 本期工程实际排放量(6) | 本期工程核定排放总量(7) | 本期工程“以新带老”削减量(8) | 全厂实际排放总量(9) | 全厂核定排放总量(10) | 区域平衡替代削减量(11) | 排放增减量(12) | |
| | 废水 | | | | | | 1047.6 | 18264 | | | | | | |
| | 生化需氧量 | | 69 | 500 | | | 0.0723 | 7.2174 | | | | | | |
| | 悬浮物 | | 33 | 400 | | | 0.0346 | 1.8466 | | | | | | |
| | 氨氮 | | 0.189 | 45 | | | 0.0002 | 0.0118 | | | | | | |
| | 总磷 | | 0.04 | 4 | | | 0.00004 | 0.002 | | | | | | |

注：1、排放增减量：(+) 表示增加，(-) 表示减少。2、(12)=(6)-(8)-(11)，(9) = (4)-(5)-(8)- (11) + (1)。3、计量单位：废水排放量——吨/年；废气排放量——万标立方米/年；工业固体废物排放量——万吨/年；水污染物排放浓度——毫克/升

**附图 1　　项目地理位置图**

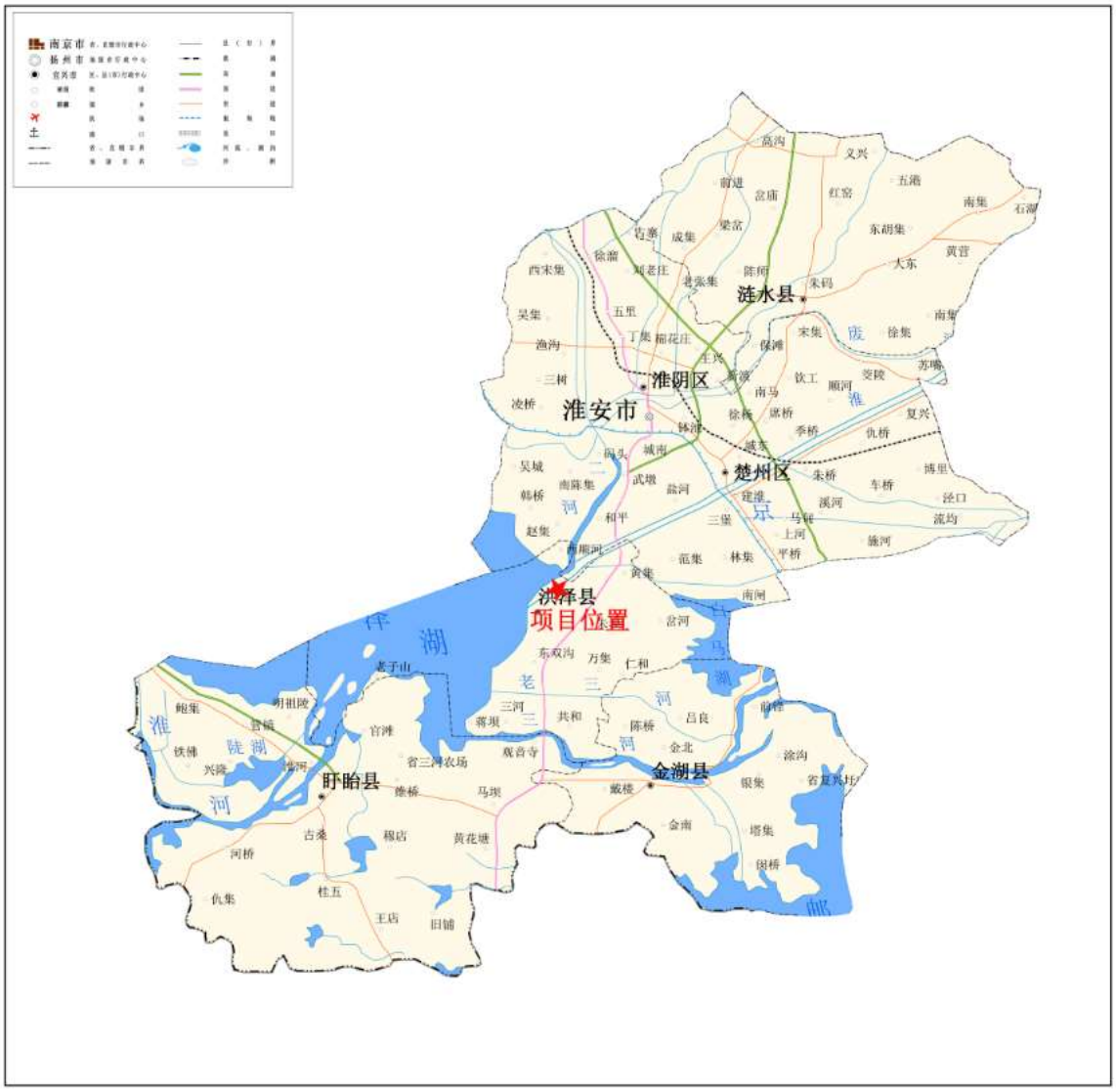
淮安市
淮阴区
楚州区
涟水县
洪泽县
项目位置
盱眙县
金湖县
高沟
义兴
五港
前进
盐庙
红窑
南集
石湖
梁岔
东胡集
黄营
大东
成集
徐溜
西宋集
陈师
朱码
吴集
五里
宋集
徐集
渔沟
保滩
苏嘴
三树
钦工
顺河
凌桥
南马
徐桥
席桥
复兴
季桥
仇桥
吴城
城南
朱桥
博里
韩桥
武墩
盐河
车桥
泾口
赵集
和平
三堡
马铺
流均
上河
平桥
范集
林集
黄集
南河
东双河
万集
仁和
老子山
明祖陵
三河
共和
陈桥
吕良
官滩
蒋坝
观音寺
金北
涂沟
铁佛
兴隆
省三滩农场
银集
省复兴圩
陈桥
马坝
戴楼
金南
古桑
穆店
黄花塘
塔集
河桥
桂五
王店
旧铺

**附图 2　　项目总平面布置图（含监测点位）**

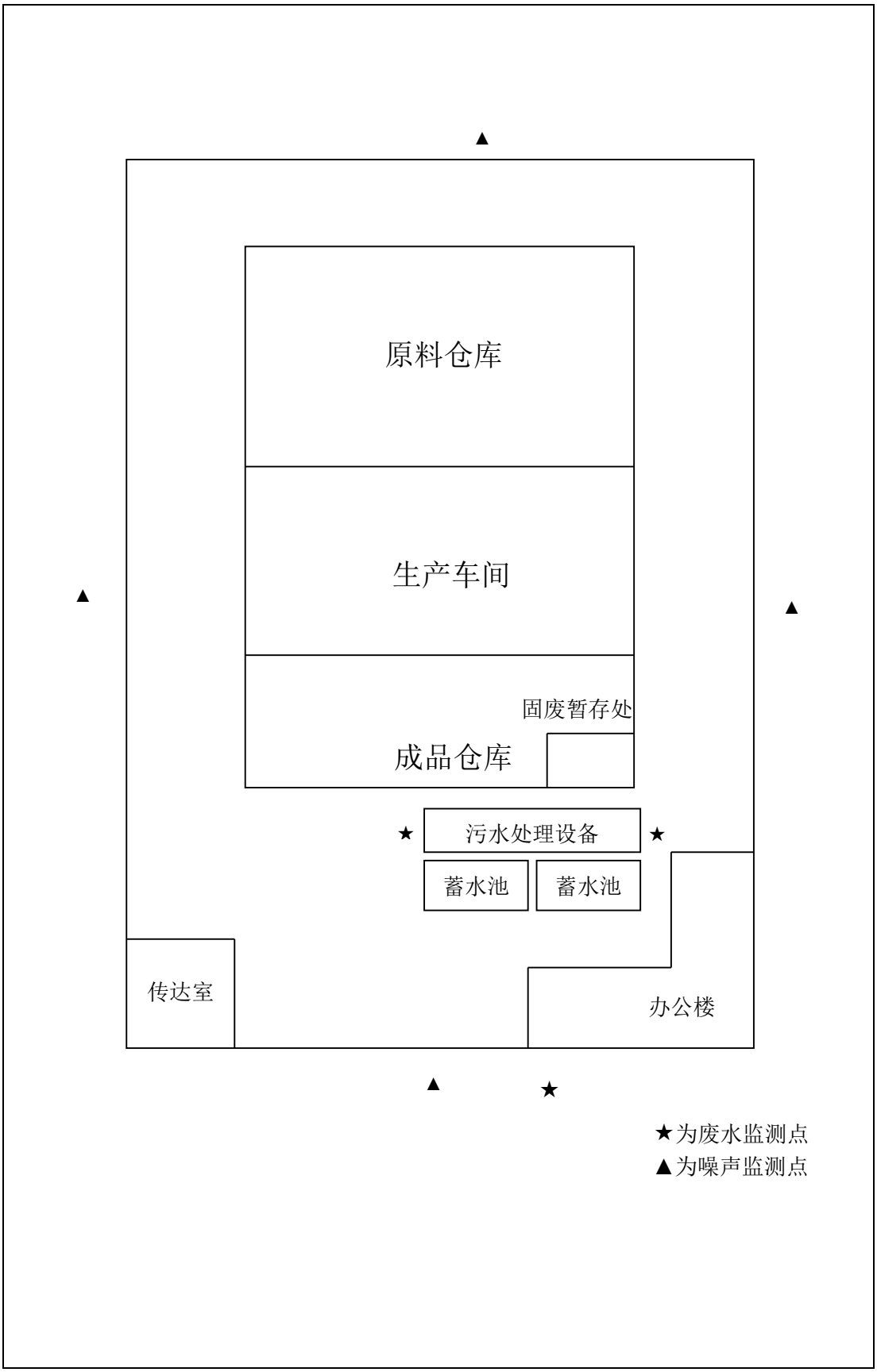

**附图 3　　项目周围环境示意图**

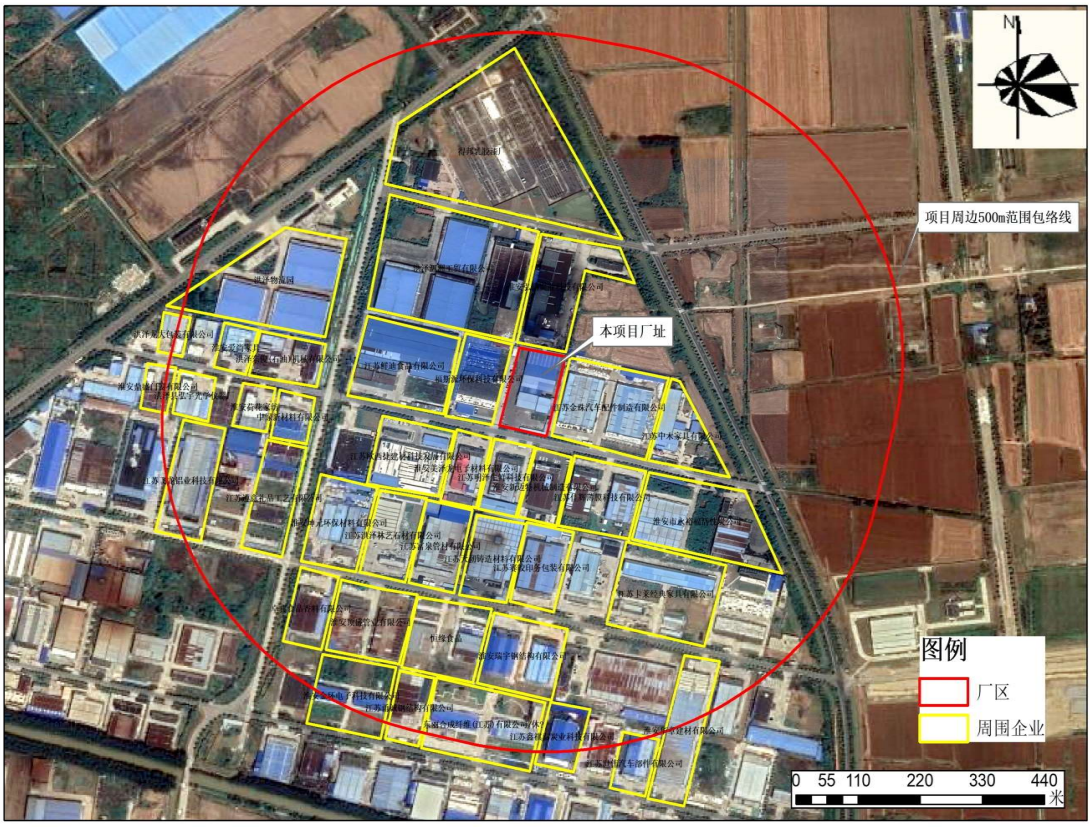

# 四、建设项目竣工环境保护验收申请表

# 建设项目竣工环境保护验收申请

项 目 名 称 新建年加工 50000 吨饮料瓶盖瓶身分离项目

建 设 单 位 淮安景鼎再生物资有限公司

法定代表人 管瑞华

联 系 人 管经理

联 系 电 话 13705875019

邮 政 编 码 223100

邮 寄 地 址 淮安市洪泽经济开发区双虎路 18 路

中华人民共和国环境保护部制

# 说　　明

1.本验收申请替代我部环发〔2001〕214 号文件和环发〔2002〕97 号文件中适用于编制环境影响报告书、表建设项目的环保验收申请。编制环境影响登记表建设项目的环保验收申请仍执行环发〔2001〕214 号文件和环发〔2002〕97 号文件。

2.本验收申请表一、表二由建设单位在申请环保验收前填写，表三、表四、表五由负责建设项目竣工环保验收的环保行政主管部门在验收现场检查后填写。

3.表格中填不下或仍需另加说明的内容可以另加附页补充说明。

4.本验收申请一式五份，由负责建设项目竣工环保验收的环保行政主管部门随验收审批文件一并存档。

# 表一　基本信息

| | |
|---|---|
| 建设项目名称（验收申请） | 新建年加工 50000 吨饮料瓶盖瓶身分离项目 |
| 建设项目名称（环评批复） | 新建年加工 50000 吨饮料瓶盖瓶身分离项目 |
| 建设地点 | 淮安市洪泽经济开发区北四道北侧（现改名为双虎路 18 号） |
| 行业主管部门或隶属集团 | / |
| 建设项目性质（新建、改扩建、技术改造） | 新建 |
| 环境影响报告书（表）审批机关及批准文号、时间 | 江苏淮安市洪泽区环境保护局，淮环表复[2018]27 号，2018 年 8 月 8 日 |
| 审批、核准、备案机关及批准文号、时间 | / |
| 环境影响报告书(表)编制单位 | 南京国环科技股份有限公司 |
| 项目设计单位 | 淮安景鼎再生物资有限公司 |
| 环境监理单位 | / |
| 环保验收调查或监测单位 | 无锡诺信安全科技有限公司 |
| 工程实际总投资（万元） | 1000 万元 |
| 环保投资：10.55 万元 | 废水处理投资　10.5 万元<br>固废处理投资　0.05 万元<br>合　　计　10.55 万元 |
| 建设项目开工日期 | 2018 年 8 月 |
| 同意试生产（试运行）的环境保护行政主管部门及审查决定文号、日期 | / |
| 建设项目投入试生产（试运行）日期 | 2019 年 3 月 |

# 表二　环境保护执行情况

| 内容 | 环评及其批复情况 | 实际执行情况 |
| --- | --- | --- |
| 建设内容（地点、规模、性质等） | 1、项目建设地点：淮安市洪泽经济开发区北四道北侧<br>2、规模：年加工 50000 吨饮料瓶盖瓶身分离<br>3、性质：新建项目 | 1、项目建设地点：淮安市洪泽经济开发区北四道北侧（现改名为双虎路 18 号）<br>2、规模：年加工 50000 吨饮料瓶盖瓶身分离<br>3、性质：新建项目 |
| 固废污染防治设施和措施 | 落实各类固废收集、储存和综合利用措施。生产过程中产生的废塑料瓶、泥沙、商标纸集中收集后外售综合利用；生活垃圾和污水处理中的沉淀污泥交由环卫部门统一处置。<br>危险废物的收集和储存必须严格执行《危险废物贮存污染控制标准》（GB18597-2001）及修改单规定，危险废物的转移按《危险废物转移联单管理办法》及其它有关规定执行。 | 实际固废污染防治措施情况：<br>（1）本项目产生的一般固体废物主要有生活垃圾、废塑料瓶、泥沙、商标纸，员工生活垃圾由环卫部门统一清运处置，废塑料瓶、泥沙、商标纸收集后外售。<br>（2）污水处理中沉淀污泥交由环卫部门统一处理。<br>本项目固废全部合理处置处理，不外排，对环境影响较小。 |
| 其他相关环保要求 | 要高度重视安全生产，强化事故风险应急措施，编制突发环境事件应急预案并定期演练，按要求设置事故风险的设施和装备。<br>项目的性质、规模、地点、采用的生产工艺或者防治污染、防止生态破坏的措施发生重大变动的，应当重新报批项目的环境影响评价文件。 | 实际执行情况：<br>（1）企业已按要求编制了本项目的突发环境事件应急预案，建设了事故池。<br>（2）本项目的性质、规模、地点、采用的工艺或者防治污染、防止生态破坏的措施与环评及其批复要求一致，未发生变动。无需重新报批环评。 |

注：表二中建设单位对照环评及其批复，就项目设计、施工和试运行期间的环保设施和措施落实情况予以介绍。

# 表三　验收组意见

组长：（签字）

# 表四　验收组名单

| | 姓　名 | 单　　位 | 职务/职称 | 意　见 |
|---|---|---|---|---|
| 组　长 | | | | |
| （副组长） | | | | |
| 成　员 | | | | |
| | | | | |
| | | | | |
| | | | | |
| | | | | |
| | | | | |
| | | | | |
| | | | | |
| | | | | |
| | | | | |
| | | | | |

# 表五

| |
|---|
| 地方环保行政主管部门验收意见：<br><br>（公章）<br><br>经办人(签字)：　　年　　月　　日 |
| 环保行政主管部门验收意见：<br><br>（公章）<br><br>经办人(签字)：　　年　　月　　日 |

# 五、环保验收工作总结

# 淮安景鼎再生物资有限公司新建年加工 50000 吨饮料瓶盖瓶身分离项目

# 环境保护“三同时”工作总结

淮安景鼎再生物资有限公司成立于 2018 年 6 月 22 日，公司选址位于淮安市洪泽经济开发区北四道北侧（现改名为双虎路 18 号），注册资本 1000 万元整，公司主要经营范围主要为废旧物资（不含危险废物、废弃电器电子产品处理等需审批的项目）回收、销售，非金属废料和碎屑加工处理等。

淮安景鼎再生物资有限公司在广泛市场调研的基础上，总投资 1000 万元，建设年加工 50000 吨饮料瓶盖瓶身分离项目，本项目租用厂房面积 5000㎡。公司于 2018 年 7 月委托南京国环科技股份有限公司编制《新建年加工 50000 吨饮料瓶盖瓶身分离项目环境影响报告表》，并于 2018 年 8 月取得淮安市洪泽区环境保护局批复，公司本项目劳动实际员工 8 人，实行单班制，每班工作 8 小时，年工作 340 天。

固废环保“三同时”工作总结如下：

在工程建设的同时，公司严格执行《新建年加工 50000 吨饮料瓶盖瓶身分离项目环境影响报告表》及其淮安市洪泽区环境保护局批复的相关要求，环境保护设备和设施与建设项目同时设计、同时建设、同时投入运行。

固废：企业本项目在运营生产之前，已将固废处置仓库设计并建好，运营生产中产生的固体废物为一般工业固废和危险固废。一般工业固废收集后外售；生活垃圾由园区环卫部门统一收集清运；危险固废剩余污泥收集在危险固废仓库内，委托有资质单位处置。企业固废按照“资源化、减量化、无害化”处理处置原则妥善处置，确保实现零排放。

企业在严格执行“三同时”要求的基础上，还建立环境保护管理组织结构，建立健全环保管理制度，配备了专门的环保管理人员，责任到人。制定环境保护应急预案，组织培训教育，强化全员的环境保护意识。

通过自查和市环保局相关部门的帮助与指导下，我公司将环境保护工作放在首位，切实落实了环保相关要求，达到了竣工环保验收的标准要求。保护环境是每一个现代化企业的责任，企业发展必须和环境保护有机统一起来。我们将以本

次环保验收为契机，立足长远，不断完善，扎扎实实的抓好环保设施的长效管理，使得生产运行于环境管理体系相辅相成有效运行，确保环境污染最小化至环境无污染。

淮安景鼎再生物资有限公司

2019 年 7 月